PM

Hochleistungs-Gelenkköpfe
Heavy-duty rod ends

PREMIUM Line +

HOCHLEISTUNGS-GELENKKÖPFE
Mit integrierter Pendelkugellagerung, Außengewinde

HEAVY-DUTY ROD ENDS
With integral self-aligning ball bearing, male thread

¬ **Sonderanfertigungen auf Anfrage**
¬ Custom made products on request

Gehäuse:
Geschmiedeter Einsatzstahl, vergütet, Laufbahn gehärtet und feinstbearbeitet, Oberfläche galvanisch verzinkt, Cr VI-frei
Innenring:
Wälzlagerstahl, gehärtet, feinstbearbeitet
Wälzkörper:
Wälzlagerstahl, gehärtet, feinstbearbeitet
Wartung:
Wartungsarm, nachschmierbar, befettet mit Aluminiumkomplexseifenfett, Zulassung nach USDA H1, Temperaturbereich -45 °C bis +120 °C
Schmiernippel:
Trichterschmiernippel DIN 3405 D1/A, weitere Schmiernippel siehe Seite 063
Toleranzen:
Seite 050 – 057

Housing:
Forged steel, case hardened bearing race, superfinished, surface galvanized, free of Cr VI
Inner ring:
Ball bearing steel, hardened, superfinished
Rolling element:
Ball bearing steel, hardened, superfinished
Maintenance:
Low maintenance, lubrication possible, aluminium-complex-soap-grease, approval according to USDA H1, temperature range -45 °C to +120 °C
Grease nipple:
DIN 3405 D1/A, further grease nipples see on page 063
Tolerances:
Page 050 – 057

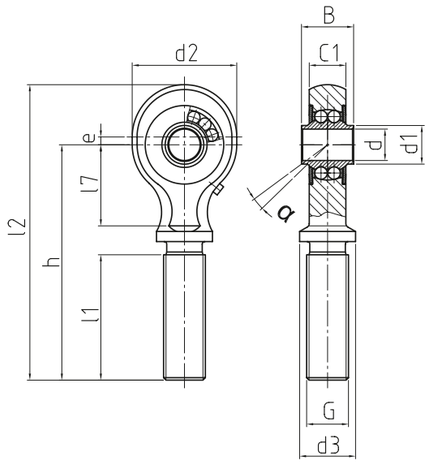

	Bestellnummer Order number			Abmessungen Measurements [mm]												Kippwinkel Tilt angle	Gewicht Weight	Drehzahlgrenze Rotational speed limit	Axialfaktoren Axial factor		Tragzahlen Basic load rating		Radiale Lagerluft Radial clearance	
	Typ Type	**Rechtsgewinde** Right hand thread	**Linksgewinde** Left hand thread	d	G	B	C1	h	d1	d2	d3	l1	l2	l7	e	α (°)	kg	nmax. (min-1)	Y	Y0	dyn C (kN)	stat Co (kN)	CN (µm)	d
	PM 06 - 00	-501	-502	**6**	M 10 x 1	14	10	64	8,5	24	14	42,5	77,5	17	2	10,5	0,062	1.300	1,28	1,34	2,5	0,8	10 – 30	**6**
	PM 06 - 01	-501	-502	**6**	M 10 x 1	14	10	40,5	8,5	24	14	19	54	17	2	10,5	0,057	1.300	1,28	1,34	2,5	0,8	10 – 30	**6**
	PM 08 - 00	-501	-502	**8**	M 12 x 1,5	15	10	72	11	30	17	46,5	89	20	2	8,5	0,097	1.225	1,9	1,81	2,6	1	10 – 30	**8**
	PM 08 - 01	-501	-502	**8**	M 12 x 1,5	15	10	48,5	11	30	17	23	65,5	20	2	8,5	0,088	1.225	1,9	1,81	2,6	1	10 – 30	**8**
	PM 10 - 00	-501	-502	**10**	M 14 x 1,5	20	14	82	14	36	19	49,5	102,5	28	3	9,5	0,168	1.100	1,69	1,77	5,1	1,9	10 – 30	**10**
	PM 10 - 01	-501	-502	**10**	M 14 x 1,5	20	14	58,5	14	36	19	26	79	28	3	9,5	0,154	1.100	1,69	1,77	5,1	1,9	10 – 30	**10**
	PM 12 - 00	-501	-502	**12**	M 16 x 1,5	20	14	90	15	40	21	53,5	113	31	3	7,5	0,226	1.050	1,81	1,9	5,4	2,1	10 – 30	**12**
	PM 12 - 01	-501	-502	**12**	M 16 x 1,5	20	14	65,5	15	40	21	29	88,5	31	3	7,5	0,204	1.050	1,81	1,9	5,4	2,1	10 – 30	**12**
	PM 15 - 00	-501	-502	**15**	M 20 x 1,5	20	14	100	19	42	26	62,5	124	30	3	6,5	0,31	975	2,07	2,17	5,5	2,4	10 – 30	**15**
	PM 15 - 01	-501	-502	**15**	M 20 x 1,5	20	14	73,5	19	42	26	36	97,5	30	3	6,5	0,273	975	2,07	2,17	5,5	2,4	10 – 30	**15**
	PM 17 - 00	-501	-502	**17**	M 20 x 1,5	22	16	105	21	48	26	62,5	132,5	36	4	7	0,401	875	2,35	2,46	5,6	2,7	10 – 30	**17**
	PM 17 - 01	-501	-502	**17**	M 20 x 1,5	22	16	78,5	21	48	26	36	106	36	4	7	0,354	875	2,35	2,46	5,6	2,7	10 – 30	**17**
	PM 20 - 00	-501	-502	**20**	M 24 x 1,5	24	18	117	24	56	30	68,5	148,5	41	4	5,5	0,587	775	2,76	2,9	6,2	3,1	10 – 30	**20**
	PM 20 - 01	-501	-502	**20**	M 24 x 1,5	24	18	89,5	24	56	30	41	121	41	4	5,5	0,519	775	2,76	2,9	6,2	3,1	10 – 30	**20**